Инв.N подл.	Подп. и дата	Взам. инв.N	Инв.N дубл.	Подп. и дата

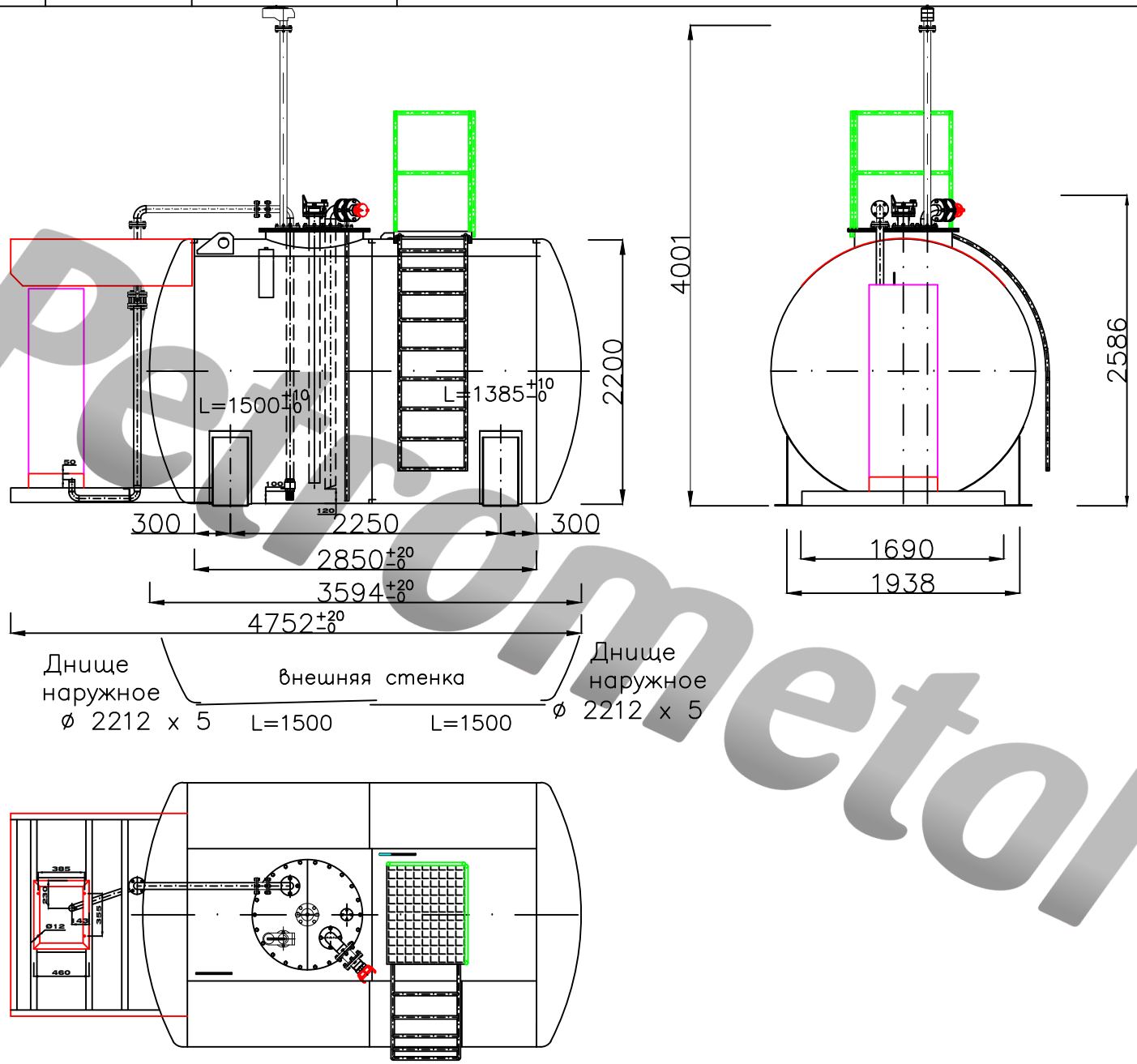

ТУ У 28.2–33290985.001–2005

Изм.	Лист	N докум.	Подп.	Дата
Разраб.	Дикий			
Пров.				
Т. контр.				
Н. контр.				
Утв.	Кленов			

ТУ У 28.2–33290985.001–2005

Емкость наземная двухстенная 12000

Лит.	Масса	Масштаб
И	–	

Лист	Листов 1

ООО "Петрометал–Украина"

Petrometal